ON ONE IMPORTANT ISSUE IN THE HISTORY OF THE FIRST ARMORED MILITARY VEHICLES IN THE ARSENAL OF THE RUSSIAN EMPIRE

რუსეთის იმპერიის შეიარაღებაში არსებული პირველი ჯავშნოსანი სამხედრო ავტომობილების ისტორიის ერთი მნიშვნელოვანი ფურცლის შესახებ

ALEKSANDRE MGEBRISHVILI
Doctor of Philological Sciences,
Professor of Gori State University,
Gori, Chavchavadze st., No53, 1400, Georgia,
+995577251205, aleqsandre.m@gmail.com,
https://orcid.org/0000-0002-4275-2417

Abstract. This work brings to light key episodes from the brief yet impactful life of Vladimir, son of Absalom, Mghebrishvili, an officer in the Armed Forces of the Russian Empire.

The entirety of his military career was marked by immense responsibility and unwavering dedication. He devoted himself to his work with tireless effort and a deep sense of passion. Among his most significant achievements was the design of several armored vehicles, followed by the successful implementation of these groundbreaking ideas. These armored personnel carriers were among the first of their kind in the Russian Empire, playing a crucial role in providing substantial support to the empire's armed forces at various pivotal moments.

Among V. Mghebrishvili's numerous inventions were hand grenades, including those that could be thrown with the aid of a rifle, cooling systems for machine guns, grenades designed to target armored vehicles, bulletproof glass, and more.

During World War I, V. Mghebrishvili participated with great enthusiasm and demonstrated exemplary dedication in combat operations. Over the years, he served in various roles, including as a member of the 1st Caucasian Railway Battalion. In 1911, he led a military expedition to Persia, and from 1914, he oversaw the garage of the training automobile company.

For his bravery and commitment, he was awarded numerous honors. These included the Order of St. Anna, Second Class (awarded in March 1915), the Order of St. Vladimir, Fourth Class (awarded in April 1915), and his most prestigious recognition, the Order of St. George, Fourth Class, which was posthumously awarded in October 1915 (for heroism on the battlefield).

Key words: Russian Empire; Armed Force; First Armored Military Vehicles; Lieutenant General Abesalom Mghebrishvili; Military - Automotive Technologies.

ალექსანდრე მღებრიშვილი
ფილოლოგიის მეცნიერებათა დოქტორი,
გორის სახელმწიფო უნივერსიტეტის პროფესორი,
ქ. გორი, ჭავჭავაძის ქ., No53, 1400, საქართველო,
+995577251205, aleqsandre.m@gmail.com,
https://orcid.org/0000-0002-4275-2417

აბსტრაქტი. წინამდებარე ნაშრომში ხაზგასმულია რუსეთის იმპერიის შეიარაღებული ძალების ოფიცრის ვლადიმერ აბესალომის ძე მღებრიშვილის ხანმოკლე ცხოვრების ზოგიერთი მნიშვნელოვანი ეპიზოდი.

მთელი მისი სამხედრო მოღვაწეობის პერიოდი გაჯერებული გახლდათ უდიდესი პასუხისმგებლობით და თავდადებით. შრომით და სიყვარულით ემსახურებოდა საყვარელ საქმეს. მის მთავარ მიღწევებად შეიძლება ჩაითვალოს რამდენიმე ჯავშანმანქანის დაპროექტება და შემდეგ იდეის ხორცშესხმა. ეს ჯავშნოსნები ერთ-ერთი პირველები გახლდათ რუსეთის იმპერიაში, რომლებმაც სხვა და სხვა დროს მნიშვნელოვანი დახმარება გაუწიეს იმპერიის შეიარაღებულ ძალებს.

ვ. მღებრიშვილის გამოგონებათა შორისაა: ხელყუმბარები (მათ შორის შაშხანის გამოყენებით გასატყორცნი), გაგრილების სისტემები ტყვიამფრქვევებისთვის, ყუმბარა ჯავშანტექნიკის წინააღმდეგ, ტყვიაგაუმტარი მინა და ა.შ.

პირველი მსოფლიო ომის დროს ვ. მღებრიშვილი ენთუზიაზმით და თავდადების მაგალითების ჩვენებით მონაწილეობდა საბრძოლო მოქმედებებში. სხვადასხვა დროს ირიცხებოდა პირველ კავკასიურ სარკინიგზო ბატალიონში. 1911 წელს მეთაურობდა სამხედრო ექსპედიციას სპარსეთში, 1914 წლიდან ხელმძღვანელობდა სასწავლო საავტომობილო კომპანიის ავტოფარეხს.

გამოვლენილი თავდადებისა და სიმამაცის გამო დაჯილდოებული იყო არაერთი ორდენით და მედლით. მათ შორის: წმ. ანას მეორე ხარისხის ორდენით (მიენიჭა 1915 წლის მარტში), წმ. ვლადიმირის მეოთხე ხარისხის ორდენით (მიენიჭა 1915 წლის აპრილში), ხოლო მისი უმთავრესი ჯილდო გახლდათ წმ. გიორგის მეოთხე ხარისხის ორდენი, რომელიც, სამწუხაროდ, მიენიჭა უკვე გარდაცვალების შემდეგ 1915 წლის ოქტომბერში (ბრძოლის ველზე გამოჩენილი გმირობისთვის).

საკვანძო სიტყვები: რუსეთის იმპერია; შეიარაღებული ძალები; პირველი ჯავშნოსანი სამხედრო ავტომობილები; გენერალ-ლეიტენანტი აბესალომ მღებრიშვილი; სამხედრო - საავტომობილო ტექნოლოგიები.

შესავალი. ვლადიმერ აბესალომის ძე მღებრიშვილი (Мгебриев - ასეა მოხსენიებული წყაროებში უფრო ხშირად) დაიბადა 1886 წლის 22 აგვისტოს გენერალ-ლეიტენანტ აბესალომ ივანეს ძე მღებრიშვილის ოჯახში. პირველადი განათლება მიიღო მოსკოვის კადეტთა მე-3 კორპუსში, სასწავლებელში, რომელიც დაარსდა 1874 წელს, როგორც მოსკოვის მე-3 გიმნაზია. 1882 წელს სასწავლებელმა სახელი შეიცვალა და ეწოდა - მოსკოვის კადეტთა მე-3 კორპუსი. ეს გახლდათ დაწყებითი სამხედრო-სასწავლო დაწესებულება რუსეთის იმპერიაში, რომელიც ბავშვებს ამზადებდა მომავალი სამხედრო სამსახურისთვის. სასწავლებელში მიიღებოდნენ მხოლოდ დიდგვაროვანთა შვილები მოსკოვის და მისი მიმდებარე გუბერნიებიდან.

ცხადია, ეს არ იქნებოდა საკმარისი ნიჭიერი ახალგაზრდისთვის და მალე მას მიაბარებენ კიდევ ორ სხვადასხვა სასწავლებელში. ესენი გახლდათ - სამხედრო ელექტროტექნიკური სკოლა[1] და პავლოვსკის სამხედრო სასწავლებელი.[2]

ვლადიმერი ბავშვობიდანვე გამოირჩეოდა ნათელი გონებით, მრავალმხრივი გონებრივი შესაძლებლობებით და მომავალი გამომგონებლის ამოუწურავი ფანტაზიით. უხვად მიმადლებული შემოქმედებითი ენერგია გამოარჩევდა მას თანატოლთაგან და წარმოაჩენდა, როგორც მდიდარი, მრავალმხრივი ცოდნით აღჭურვილ, მუდმივად ახალ იდეებთან მებრძოლ ახალგაზრდას. წყაროთა უმრავლესობა მასზე საუბრობს, როგორც განსაკუთრებული ხიბლის მქონე ნიჭიერი პიროვნების შესახებ.

მეთოდები. ტექსტში გამოყენებულია თეორიული მეთოდოლოგიები: შედარება, ანალიზი, განზოგადება და სხვ. გამოყენებული შედარებით-ისტორიული მეთოდი და მიზეზ-შედეგობრივი კავშირების ანალიზი მოიცავს დასახელებულ თეორიულ მეთოდოლოგიებს.

შედეგები და მსჯელობა. ვლადიმერ მღებრიშვილმა თავისი ხანმოკლე სიცოცხლის გათვალისწინებით მოახერხა ბრწყინვალე სამხედრო კარიერის შექმნა. მისი სამხედრო გზა დაიწყო თითქმის ბავშვობიდან იუნკერობით, კადეტთა კორპუსით, გაიარა გზა პოდპორუჩიკის სამხედრო წოდებიდან შტაბს-კაპიტნის[3], ოფიცრის სამხედრო ჩინამდე. სრულიად ახალგაზრდა ოფიცერი იმპერიის რანგთა ტაბელის მიხედვით უკვე მე-9 კლასის მოხელეთა შორის გახლდათ. გამუდმებით, დაუღალავი შრომით და სიყვარულით

---

[1] **ელექტროტექნიკური სამხედრო სკოლა** - დაარსდა 1857 წელს რუსეთის იმპერიის დედაქალაქში, სანქტ-პეტერბურგში. 1884 წელს დაწესებულებას ეწოდა ელექტროტექნიკურ ოფიცერთა კლასი, ხოლო 1894 წელს ეს უკანასკნელი გადაკეთდა სამხედრო ელექტროტექნიკურ სასწავლებლად. ოფიცერთა ელექტროსაინჟინრო სკოლა მიზნად ისახავდა: ა. ოფიცრებისა და საინჟინრო ჯარების ქვედა წოდების ოფიცრების მომზადებას იმ სპეციალური მოვალეობების შესასრულებლად, რომლებიც საჭიროებენ ელექტროტექნიკის გამოყენებას; ბ. აღმოჩენებისა და გამოგონებების შესწავლა ელექტრო ინჟინერიაში, ტელეგრაფებში და სხვ. სკოლა ექვემდებარებოდა მთავარ ინჟინერს და შედგებოდა სკოლის ადმინისტრაციის, ოფიცერთა კლასის, ელექტროსაინჟინრო კომპანიისა და სასწავლო ელექტროსადგურისგან. სკოლის წარმატებით დასრულებისას კურსდამთავრებულები იღებდნენ სპეციალური სამკერდე ნიშნის ტარების უფლებას და ნაწილდებოდნენ საინჟინრო ჯარების ქვედანაყოფებს შორის.

[2] **პავლოვსკის სამხედრო სკოლა** - სანქტ-პეტერბურგის უძველესი სკოლა. იგი შეიქმნა 1863 წელს პავლოვსკის კადეტთა კორპუსის სპეციალური კლასებისგან. მას სამართლიანად უწოდებდნენ „პირველს“. ცნობილი წიგნის „კადეტები და იუნკერები“ ავტორი ა. მარკოვი წერდა: „პავლოვსკის სამხედრო სკოლას ჰქონდა თავისი, თანდაყოლილი სახე და განსაკუთრებული სული. თითქოს აქ სუფევდა მკაცრი იმპერატორის სული, რომელმაც მას სახელი დაარქვა. ყველაფერში შეიგრძნობოდა, რომ ეს იყო მართლაც სამხედრო სკოლა, რომელიც დაამთავრეს ჩვენი დიდებული არმიის საუკეთესო მებრძოლებმა“. 1863 წლიდან 1913 წლამდე, პავლოვსკის სკოლა დაამთავრა 7730 ოფიცერმა, სკოლის 52 ყოფილი იუნკერი გახდა წმინდა გიორგის ორდენის კავალერი. 200 - ზე მეტი ოფიცერი დაიღუპა სხვადასხვა ბრძოლაში მიღებული ჭრილობების შედეგად. სკოლა დაიშალა 1917 წლის 6 ნოემბერს.

[3] **შტაბს-კაპიტანი** - ოფიცრის სამხედრო წოდება რუსეთის იმპერიის არმიაში 1917 წლამდე. საჯარისო ნაწილების სამეთაურო შემადგენლობა. იმპერიის რანგთა ტაბელის მიხედვით შეესაბამებოდა მე-9 კლასს. ამ რანგის ოფიცრებისადმი მიმართვის ფორმა გახლდათ - „თქვენო კეთილშობილებავ“.

ემსახურებოდა საყვარელ საქმეს. მის მთავარ მიღწევებად შეიძლება ჩაითვალოს რამდენიმე ჯავშანმანქანის დაპროექტება და შემდეგ იდეის ხორცშესხმა. ეს ჯავშნოსნები ერთ-ერთი პირველები გახლდათ რუსეთის იმპერიაში, რომლებმაც სხვა და სხვა დროს მნიშვნელოვანი დახმარება გაუწიეს იმპერიის შეიარაღებულ ძალებს.

ვლადიმერ მღებრიშვილი

ვ. მღებრიშვილის გამოგონებათა შორისაა: ხელყუმბარები (მათ შორის შაშხანის გამოყენებით გასატყორცნი), გაგრილების სისტემები ტყვიამფრქვევებისთვის, ყუმბარა ჯავშანტექნიკის წინააღმდეგ, ტყვიაგაუმტარი მინა და ა.შ.

პირველი მსოფლიო ომის დროს ვ. მღებრიშვილი ენთუზიაზმით და თავდადების მაგალითების ჩვენებით მონაწილეობდა საბრძოლო მოქმედებებში. სხვადასხვა დროს ირიცხებოდა პირველ კავკასიურ სარკინიგზო ბატალიონში. 1911 წელს მეთაურობდა სამხედრო ექსპედიციას სპარსეთში, 1914 წლიდან ხელმძღვანელობდა სასწავლო საავტომობილო კომპანიის ავტოფარეხს.

გამოვლენილი თავდადებისა და სიმამაცის გამო დაჯილდოებული იყო არაერთი ორდენით და მედლით. მათ შორის:

- წმ. ანას მეორე ხარისხის ორდენით (მიენიჭა 1915 წლის მარტში)[4]
- წმ. ვლადიმირის მეოთხე ხარისხის ორდენით (მიენიჭა 1915 წლის აპრილში) (Российский Государственный Военно-исторический архив, Фонд: Печатные издания, Дело: Высочайшие приказы/ офицерские чины/ за апрель месяц 1915 года, 1915-04-25, стр. 22).

[4] ვ. მღებრიშვილისთვის წმ. ანას მეორე ხარისხის ორდენის მინიჭებას ადასტურებს რუსეთის სახელმწიფო სამხედრო-ისტორიულ არქივში დაცული დოკუმენტი. იხ.: (Российский Государственный Военно-исторический архив, Фонд: Печатные издания, Дело: Высочайшие приказы/ офицерские чины/ за март месяц 1915 года, 1915-03-22, стр. 81).

ხოლო მისი უმთავრესი ჯილდო გახლდათ წმ. გიორგის მეოთხე ხარისხის ორდენი[5], რომელიც, სამწუხაროდ, მიენიჭა უკვე გარდაცვალების შემდეგ 1915 წლის ოქტომბერში (ბრძოლის ველზე გამოჩენილი გმირობისთვის).[6]

ვ. მღებრიშვილის მოღვაწეობას განსაკუთრებულ ზოლად გასდევს საინჟინრო-გამომგონებლური ხაზის ისეთი წარმატებული პროექტები, როგორებიც გახლდათ ჯავშნოსანი საბრძოლო მანქანების შექმნა იმპერიის არმიისთვის. ეს ავტომობილები აქტიურად გამოიყენებოდა სხვადასხვა ტიპის საბრძოლო მოქმედებების დროს (Изонов, 2014, стр. 52), მათ შორის პირველ მსოფლიო ომში.

„Разработки лёгких бронеавтомобилей занимались офицеры русской армии – штабс-ротмистр М.А. Накашидзе (1904 г.) и штабс-капитан В.А. Мгебров (1915 г.). Проектирование же тяжелого пушечно-пулемётного бронеавтомобиля началось осеню 1914 г. На Путиловском заводе“ (Броневые автомобили, 1915, стр. 9).

რუსეთის იმპერიის არმიაში ბრონირებული ავტომობილების შემქმნელთა შორის ერთ-ერთი პირველი გახლდათ ასევე ქართველი ოფიცერი მ. ნაკაშიძე[7], რომელიც ჯერ

---

[5] **წმინდა გიორგის ორდენი.** დაარსების თარიღი: 1769 წლის 26 ნოემბერი. დამფუძნებელი: ეკატერინე II. სტატუსი - უმაღლესი სამხედრო ორდენი სამხედრო დამსახურებისთვის. დევიზი - „სამსახურისთვის და მამაცობისთვის“. ხარისხების რაოდენობა 4. ორდენის სამკერდე ნიშანი - ოქროს ჯვარი, დაფარული თეთრი მინანქრით, ოქროს ოთხქიმიანი ვარსკვლავი, ყვითელი-შავი ლენტით. წოდებების ცხრილთან შესაბამისობა – 1. I-II; 2. I-III; 3. I-VI; 4. I-XII. მე-3 და მე-4 ხარისხის მინიჭებისთვის, სამხედრო კოლეგიას დეტალურად უნდა აღეწერა მებრძოლის დამსახურება და შეეგროვებინა მტკიცებულებები, ვიდრე მონარქს წარუდგენდა დასამტკიცებლად. 1 და 2 ხარისხებს ანიჭებდა პირადად მონარქი საკუთარი შეხედულებისამებრ. მე-19 საუკუნეში დაჯილდოებათა პრაქტიკამ მეტნაკლებად შეიმუშავა კრიტერიუმები, რომლის მიხედვითაც უმაღლესი ხარისხების ორდენის მინიჭება შეიძლებოდა, თითქმის, მხოლოდ გენერლის სამხედრო ჩინის მფლობელისთვის. წმინდა გიორგის ორდენის 1-ლი ხარისხის მოსაპოვებლად საჭირო იყო ისეთი მნიშვნელობის დამსახურება, როგორიც იყო, მინიმუმ, ომში გამარჯვება; მე-2 ხარისხის ორდენის მისანიჭებლად კი - მნიშვნელოვან საბრძოლო მოქმედებაში გამარჯვება. გაცემული პენსიების რაოდენობა შემოიფარგლებოდა ფიქსირებული ფონდით; მთელი ცხოვრების მანძილზე 1-ლი ხარისხის ორდენის კავალერის პენსია შეადგენდა - 1000 მანეთს, მე-2 ხარისხის ორდენის კავალერის - 400 მანეთს, მე-3 ხარისხის ორდენის კავალერის - 200 მანეთს და მე-4 ხარისხის - 150 მანეთს. ორდენი ასევე ანიჭებდა პრივილეგიას - საჯარო ღონისძიებებზე შესვლისას ორდენის კავალერი უთანაბრდებოდა პოლკოვნიკის სამხედრო ჩინის მქონეთ, თუნდაც მათი წოდება უფრო დაბალი ყოფილიყო.

[6] ეს ფაქტი დაფიქსირებულია ორ დოკუმენტში. პირველი - Российский Государственный Военно-исторический архив, Фонд: №2003 (Штаб Верховного главнокомандуюшего, Опись №2 (Управление дежурного генерала), дело: О награждении орденами Святого Георгия и Георгиевским оружием (О награждении и производстве чинов действуюшей армии и партизанских отрядов / доклады, рапорты, переписка), Док: переписка о награждении за период 17.07.1915-21.12.1915 гг., 1915-07-17, стр. 87. მეორე დოკუმენტი გახლავთ იმპერატორის 1915 წლის ბრძანება, სადაც ორდენის მინიჭების ფაქტთან ერთად დაფიქსირებულია მებრძოლის მიერ ჩადენილი გმირობის საბრძოლო ეპიზოდიც. იხ.: (Российский Государственный Военно-исторический архив, Фонд: Печатные издания, Дело: Высочайшие приказы за сентябрь и октябр 1915 года, 1915-10-13, стр. 7).

[7] **მიხეილ ალექსანდრეს ძე ნაკაშიძე** (1873-1906) - რუსეთის იმპერიის გროდნოს ჰუსართა ლეიბ-გვარდიის პოლკის შტაბს-როტმისტრი (ფეხოსანთა ჯარში შეესაბამებოდა შტაბს-კაპიტნის სამხედრო წოდებას), მეწარმე. კაზაკთა პოდესაულის წოდებით (ფეხოსანთა ჯარში შეესაბამებოდა შტაბს-კაპიტნის სამხედრო წოდებას), მონაწილეობდა 1904-1905 წლების რუსეთ-იაპონიის ომში. 1904-1906 წლებში წამოიწყო პირველი რუსული ჯავშანმანქანის მშენებლობა, რომელიც ცნობილია „ნაკაშიძე-შარონის“ სახელით. ჯავშანმანქანა აშენდა ფრანგული კომპანია „Charron, Girardot et Voigt“-ის მიერ. 1906 წ. 25 აგვისტოს ტრაგიკულად დაიღუპა რუსეთის პრემიერ-მინისტრის პ.

კიდევ XX საუკუნის პირველ წლებში მუშაობდა ასეთი ტიპის პროექტებზე. 1904 წელს მან ხელისუფლებას შესთავაზა ბრონირებული საბრძოლო ავტომობილის საკუთარი პროექტი. მკვლევართა მოსაზრებით, ეს პროექტი შეიცავდა რიგ ნოვატორულ და საინტერესო დეტალებს, რომელთა გამო სამხედრო ხელმძღვანელობამ დადებითად შეაფასა შეთავაზებული წინადადება და 1905 წელს პირველმა მანქანამ გაიარა გამოცდა. 1908 წლისთვის ნაკაშიძის უკვე რამდენიმე ბრონირებული ავტომობილი ირიცხება რუსეთის შეიარაღებულ ძალებში. მიუხედავად ამისა, აღნიშნული ტექნიკა ექსპლუატაციის დროს დიდ აღფრთოვანებას არ იწვევდა, ამიტომ, რამდენიმე წლის შემდეგ განხორციელდა მათი დემონტაჟი.

ორ კოშკურიანი ჯავშანმანქანა „მღებროვი-რენო“ 1915 წ.

ეს სწორედ ის პერიოდია, როდესაც ვ. მღებრიშვილი აქტიურად მუშაობს ბრონირებული საბრძოლო ავტომობილების პროექტზე. არმიას კი ამის რეალური საჭიროება გააჩნია. „Стало очевидным, что одними поставками из-за рубежа в полной мере оснастить русскую армию бронемашинами не удастся. Чтобы избежать зависимости от иностранных поставщиков в России, силами броневого отдела Военной автомобильной школы ГВТУ и отдельными инжинерами, было разроботано несколько проектов отечественных бронированных машин. Так были созданы бронеавтомобили Мгеброва“ (Столетие Революции 1917 года в России, 2018, стр. 259).

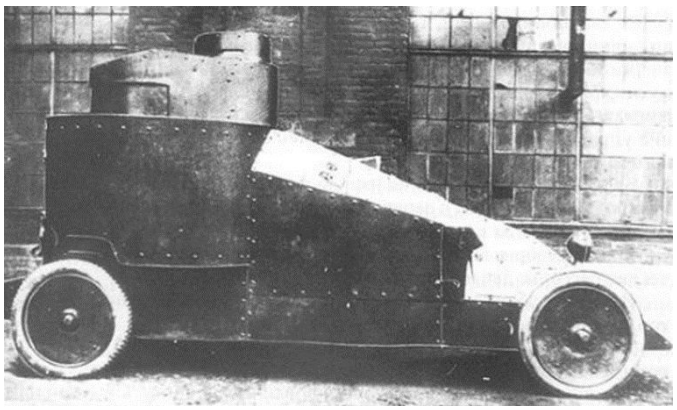

ერთ კოშკურიანი ჯავშანმანქანა „მღებროვი-რენო“

სტოლიპინის წინააღმდეგ მოწყობილი ტერორისტული აქტის შედეგად, რომელიც ორგანიზებული იყო ესერთა პარტიის მიერ.

ვლადიმერის მიერ დაპროექტებული ჯავშანტექნიკა ცნობილი იყო შემდეგი სახელწოდებებით:

- Мгебров-Рено
- Мгебров-Изотта-Фраскини
- Мгебров-Пирс-Арроу
- Мгебров-Уаит

ა. ლოსიკის და ა. შერბას საინტერესო კვლევაში „სამხედრო-ტექნიკური პროგრესი რუსეთში პირველი მსოფლიო ომის დროს“ ნათქვამია: „Русская промишленность освоила в годи войны выпуск бронированных автомобилей. Уже в 1914 г. Появился первый отечественный 3-тонный бронированный автомобиль конструкции талантливого инжинера Ф.Ф. Лендера, вооруженный 76-мм пушкой и пулемётами. (Попова, 1995) Отметим и бронирование 16 заказанных приобретённых Россией в 1915 году Французских автомобилей „Рено“ (Барятинский, 2014, стр. 11) по проекту штабс-капитана Мгеброва“ (Лосик & Щерба, 2014, стр. 260).

შტაბს-კაპიტან ვლადიმერ მღებრიშვილის კონსტრუქციით 1915 წელს იჟორის ქარხანაში დაიწყო სამი ტიპის მსუბუქი ჯავშნოსანი ავტომობილის მშენებლობის სერია. ესენი იყო „რენო“, „უაიტი“ და „იზოტა ფრასჩინი“. პირველი ავტომობილების საბაზისო შასის ფუნქცია იტვირთა ფრანგულმა საავტომობილო ბრენდმა „რენომ“ („Renault“). ჯავშანმანქანები აიგო წინა ძრავით, წინა საჭით და უკანა წამყვანი ღერძით. რადიატორი მდებარეობდა ძრავის უკან. ვლადიმერის მიერ შემუშავებული კორპუსი გამოირჩეოდა ძლიერ დახრილი წინა ნაწილით, სოლისებური ფორმით. მანქანის უსაფრთხოება მნიშვნელოვნად იყო გაზრდილი სხვა ტიპის ჯავშან მანქანებთან შედარებით.

ვლადიმერი ზედა რიგში მარცხნივ

„რენოს“ უსაფრთხოების გაზრდილ დონეს უზრუნველყოფდა კორპუსის გააზრებული კონფიგურაცია, ჯავშანტექნიკის დაყენების ისეთ მნიშვნელოვან ელემენტებზე აქცენტირება, როგორებიც გახლდათ დახრილობის კუთხე, მომრგვალება და ა.შ. ჯავშნის ფურცლები დამზადებული იყო 4-7 მმ. სისქის ქრომ-ნიკელის ფოლადის ფურცლებისგან, რომლებიც მაგრდებოდა ფოლადის კუთხის პროფილისგან დამზადებულ ჩარჩოზე. დახრის კუთხეებზე გაკეთებული არჩევანის შესაძლებლობას იძლეოდა რადიატორის ძრავის უკან მდებარეობა, რაც დამახასიათებელი იყო იმ წლების „რენოს“ მოდელებისთვის.

ვ. მღებრიშვილის ეს მოდელი (Мгебров-Рено) ორი მოდიფიკაციით გახლდათ წარმოდგენილი - ერთ კოშკურიანი და ორ კოშკურიანი.

ერთ კოშკურიან მოდელში მძღოლისთვის განკუთვნილი ადგილი მდებარეობდა მარჯვნივ, ხოლო ეკიპაჟის მეორე წევრის ადგილი მარცხნივ. ეკიპაჟის წევრებისთვის ხილვადობა უზრუნველყოფილი გახლდათ ვიწრო ჭრილით დახრილი შუბლის ფირფიტაზე და ორი მცირე ზომის ლუქით ჯავშნის გვერდითა ჭრილებში.

ჯავშნოსანში მოსათავსებლად გათვალისწინებული იყო ორი კარი. ტრაპეციის ფორმის - კორპუსის მარცხენა მხარეს და მართკუთხა, რომელიც განთავსებული იყო ცილინდრული საბრძოლო განყოფილების უკანა ნაწილში.

ცილინდრული კოშკი აღჭურვილი იყო წრიული ბრუნვის შესაძლებლობით, სათვალთვალო კოშკურით და 7.62 მმ.-იანი ტყვიამფრქვევით. კოშკის როტაცია ხდებოდა ხელის საჭის გამოყენებით.

ავტომობილის წინა ნაწილში დამონტაჟდა 75 ცხენის ძალის, ოთხცილინდრიანი „რენოს“ ძრავი, რაც ჯავშნოსანს აძლევდა შესაძლებლობას საბრძოლო მასით (რაც უდრიდა 3.5 ტონას) მაგისტრალზე განევითარებინა მაქსიმალური სიჩქარე 55 კმ. საათში. ეს ნიშნავდა, რომ ვლადიმერ მღებრიშვილის ჯავშანმანქანა ყველაზე სწრაფად გადაადგილებადი იყო მანამდე არსებულ ყველა მსგავს ავტომობილს შორის.

ექსპლუატაციის მიზნით, ძრავის შეკეთების საჭიროებისას მასზე წვდომა უზრუნველყოფილი იყო სახურავზე არსებული ლუქებით, ხოლო რადიატორში გამაგრილებელი ჰაერის განუწყვეტელ მარაგს უზრუნველყოფდა ძრავის განყოფილების ზედა ნაწილის ორივე მხარეს განლაგებული ღიობები.

რაც შეეხება ორ კოშკურიან მოდელს, იგი გახლდათ უკანა ამძრავიანი, ბორბლები ტყვიაგამძლე საბურავებით (წინა - ერთ საფეხურიანი, უკანა - ორ საფეხურიანი), ჯავშნიანი ქუდებით. სიბნელეში მართვისთვის ჯავშანმანქანა აღჭურვილი იყო ერთი დიდი ფარით,

რომელიც დამონტაჟებული იყო ძრავის განყოფილების წინა ფურცლის დაკიდებული ლუქის საფარის შუაში. ორივე კოშკურა შეიარაღებულია 7.62 მმ. ტყვიამფრქვევით, ეს, ცხადია მოითხოვდა ეკიპაჟის წევრთა რაოდენობის ზრდას. დიაგონალზე განლაგებულ კოშკურებს შეეძლოთ დამოუკიდებლად ბრუნვა.

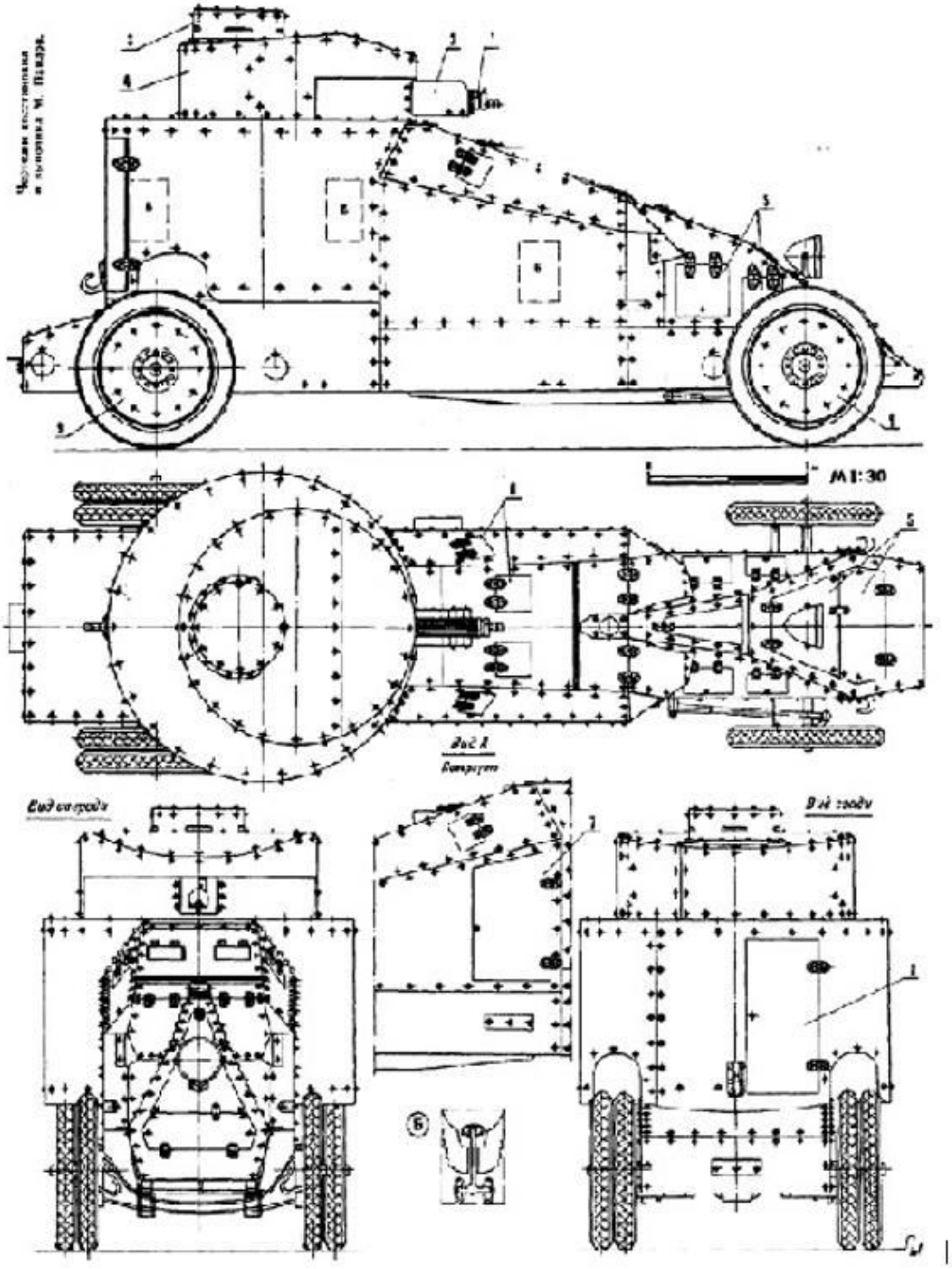

„მღებროვი-რენოს“ სქემა

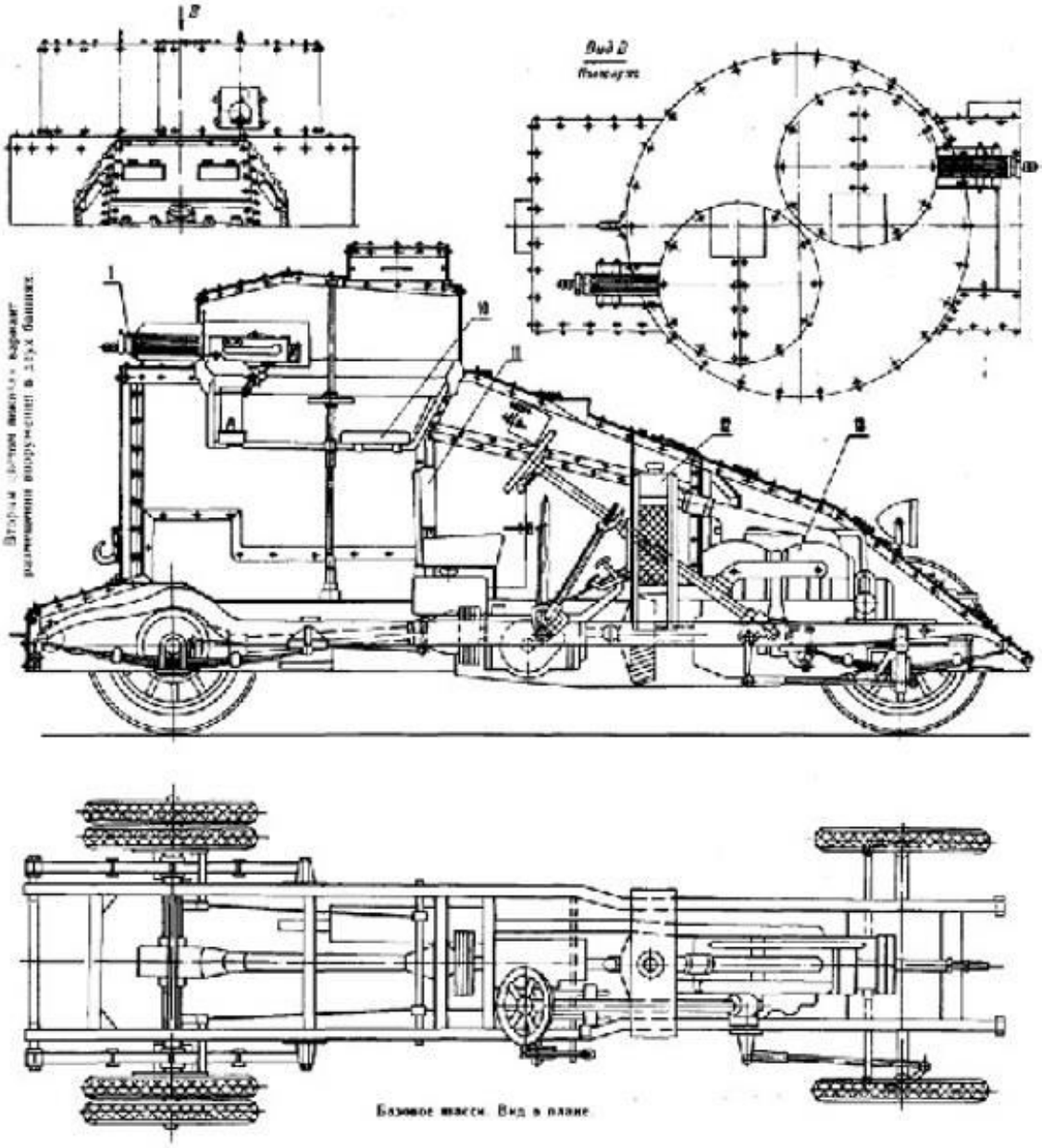

„მღებროვი-რენოს“ სქემა

ამგვარად, „მღებროვი-რენო“ თავისი დროისთვის ერთ-ერთი მიმზიდველი და საიმედო ჯავშნოსანია, რომელიც გამოირჩეოდა შემდეგი ძირითადი მახასიათებლებით:

- საბრძოლო წონა - 3.5 ტ.
- ერთ კოშკურიანი მოდელის ეკიპაჟის წევრთა რაოდენობა - 3

- ორ კოშკურიანი მოდელის ეკიპაჟის წევრთა რაოდენობა - 4
- ზომები: სიგრძე - 5100 მმ., სიგანე - 2320 მმ., სიმაღლე - 2300 მმ.
- ჯავშნის სისქე - 4-7 მმ.
- შეიარაღება: ერთ კოშკურიანი მოდელისთვის - ერთი ტყვიამფრქვევი 7.62 მმ.-იანი.
- შეიარაღება: ორ კოშკურიანი მოდელისთვის - ორი ტყვიამფრქვევი 7.62 მმ.-იანი.
- ძრავი: „რენო“ (Renault) – 4 ცილინდრიანი, კარბურატორი, თხევადი გაგრილება, მოცულობა - 8490, სიმძლავრე - 55.2.
- მაქსიმალური სიჩქარე გზატკეცილზე - 55 კმ.სთ.
-

„მღებროვი-იზოტა ფრასჩინი“

ვლადიმერ მღებრიშვილის ჯავშნოსნებს შორის ერთ-ერთი საინტერესო მოდელი გახლდათ „იზოტა ფრასჩინი“. რუსეთის საიმპერატორო არმიის ჯავშნოსანი ავტომობილების ერთ-ერთი მოდელი, რომელიც ასევე გამოიყენებოდა პირველ მსოფლიო ომში. საფუძვლად გამოყენებული იყო იტალიური კომპანია „Isotta Fraschini” ავტომობილის შასი. მისი დაჯავშნა დაიწყო ვლადიმერის მიერ შემუშავებული დიზაინის მიხედვით 1915 წელს იჟორის ქარხანაში. ვ. მღებრიშვილის პროექტით გათვალისწინებული იყო რაციონალური დახრილობის კუთხის აქტიური გამოყენება, რაც ზრდიდა მის ტყვიმდგრადობას. დახურული კორპუსი დაფარული იყო ქრომ-ნიკელის 5-მმ.-იანი სისქის ჯავშნის ფურცლებით. კორპუსის წინა ნაწილში განთავსებულია ძრავის განყოფილება, რომლის უკან მდებარეობდა საკონტროლო განყოფილება მძღოლისა და მანქანის მეთაურის სავარძლებით. აქვე გახლდათ განთავსებული საკონტროლო ლუქები გარე დაკვირვებისთვის. მსვლელობის დროს უკეთესი ხილვადობის უზრუნველყოფის მიზნით კაბინის ფრონტალური ფურცელი იძლეოდა აწევის შესაძლებლობას. სალონის სახურავზე განთავსებული ცილინდრული კოშკურა იძლეოდა გარე მდგომარეობის მონიტორინგის შესაძლებლობას.

ჯავშნოსანი აღჭურვილი იყო ორი კარით - მართვის განყოფილების მარცხენა მხარეს და საბრძოლო განყოფილების უკანა ნაწილში. გარე განათებას უზრუნველყოფდა ცხვირის ჯავშნის ფირფიტის ზედა ნაწილში დამონტაჟებული დიდი პროჟექტორი. საბრძლო ცეცხლისთვის დამონტაჟებული იყო ორი 7.62 მმ.-იანი ტყვიამფრქვევი.

„მღებროვი-იზოტა ფრასჩინი“

ძრავი „Isotta Fraschini”-ის 4 ცილინდრიანი, თხევადი გაგრილებით, მექანიკური ტრანსმისიითა და უკანა ამძრავიანი ბორბლების განლაგებით უზრუნველყოფდა 120 ცხ. ძალის განვითარებას, თუმცა ამ პროცესს საგრძნობლად აფერხებდა წინა ღერძზე ერთ საფეხურიანი და უკანა ღერძზე ორ საფეხურიანი მყარი, ტყვიაგამძლე საბურავები. დამატებითი დაცვის მიზნით, უკანა ბორბლები დაფარული იყო ნახევარწრიული ჯავშნით.

საზოგადოდ, მკვლევართა მოსაზრებით, „მღებროვი-იზოტა ფრასჩინი“ ითვლება წარმატებულ პროექტად. კარგად გააზრებული 5 მმ-იანი ჯავშანი უზრუნველყოფდა სხვებთან შედარებით უკეთეს დაცვას. ჯავშნოსნის შეიარაღება შეესაბამებოდა იმ დროის თანამედროვე მოთხოვნებს, ხოლო კოშკურის ორიგინალური დიზაინი შესაძლებელს ხდიდა მანევრირებადი ცეცხლის უზრუნველყოფას. მნიშვნელოვან უპირატესობად ითვლებოდა ავტომობილის ეკიპაჟის მეთაურის გათავისუფლება მსროლელის ფუნქციისაგან და მის განკარგულებაში გუმბათის არსებობა. ასევე, მნიშვნელოვან უპირატესობად უნდა ჩაითვალოს ოთხ ტონიანი შასის და 120 ცხ. ძალის მქონე ძრავის გამოყენება, რაც უზრუნველყოფდა 65 კმ. სთ. სიჩქარის განვითარებას.

წიგნში „რუსული არმიის ჯავშანტექნიკა. ჯავშანმანქანები და ჯავშნოსანი მატარებლები პირველ მსოფლიო ომში“ მ. კოლომიეცი „იზოტა-ფრასჩინის“ უწოდებს ვლადიმერ მღებრიშვილის მიერ შემუშავებულ ყველაზე წარმატებულ ჯავშანმანქანას.

ვ. მღებრიშვილს ეკუთვნოდა კიდევ ერთი ასეთივე წარმატებული პროექტი. ვგულისხმობთ ამერიკული ბრენდის „უაიტ“ სატვირთო ავტომობილის შასის გამოყენებით შექმნილ ჯავშნოსანს. ჯავშნის სისქე კვლავ 4-7 მმ. ჯავშნისთვის გამოყენებული ფოლადის ფურცლები იწარმოებოდა იჟორის ქარხანაში. როგორც ვლადიმერის სხვა მოდელებზე, აქაც, ჯავშნის ფურცლები რაციონალურად იყო განლაგებული დახრის კუთხეებზე, განსაკუთრებით კორპუსის წინა ნაწილზე, რაც მინიმუმამდე ამცირებდა მის ტყვიაგამტარობას. აი რას წერდნენ ამ მოდელზე: „В отличии от автомобиля „Рено“, также бронировавшегося по схеме Мгеброва, „Уайт“ имел мотор с класическим размешением радиатора (перед двигателем), что не позволило сделать носовую часть столь клиновидной. Для обеспечения доступа к двигателю крыша моторного атсека была смонтирована откидной

и крепилась на шарнирных петлях к левому борту. Кроме того, имелись небольшие эксплуатационные люки в бортах“ (Шведов, 2010, стр. 272).

„უაიტი“ განსაკუთრებული შეიარაღებით გამოირჩეოდა. გარდა 7.62 მმ.-იანი ორი ტყვიამფრქვევისა, მასზე დამონტაჟებული იყო 37 მმ.-იანი სატანკო ქვემეხი, რაც მას განსაკუთრებულად საშიშ მოწინააღმდეგედ ხდიდა.

რაც შეეხება ძრავს, იგი საკმაოდ საიმედო აღმოჩნდა. 4 ცილინდრიანი, კარბურატორით, თხევადი გაგრილებით, თუმცა, სიმძიმის გამო, გზატკეცილზე მისი მაქსიმალური სიჩქრის განვითარების შესაძლებლობა შეადგენდა მხოლოდ 42 კმ. სთ.-ს.

საერთო ჯამში „მღებროვი-უაიტი“ შეიძლება ჩაითვალოს საკმაოდ წარმატებულ პროექტად, რომელიც თავისი დროისთვის არაერთი მოწინავე ტექნოლოგიით იყო წარმოდგენილი.

კიდევ ერთი მსგავსი ჯავშნოსანი ვლ. მღებრიშვილის პროექტის მიხედვით აიგო იჟორის ქარხანაში 1915 წელს. ბაზისად გამოყენებული იყო ამერიკული „Pierce-Arrow”. რბოლებისთვის განკუთვნილი ამ ავტომობილის ჯავშნოსანი ვარიანტი აქტიურად გამოიყენებოდა პირველ მსოფლიო ომში, ხოლო ჯავშნის დამპროექტებლის - ვლადიმერ მღებრიშვილის გამო სახელწოდებად დაუმკვიდრდა - „Мгебров-Пирс-Арроу“.

კოლომიეცის სიტყვით რომ შევაჯამოთ, „Из всех русских конструкторов броневых машин Первой мировой войны наиболее известным (даже в советское время) был штабс-капитан Мгебров. Во всяком случае, в большинстве работ, посвящённых броневым машинам этого периода, непременно упоминался Мгебров и его броневик на шасси „Рено“, при этом в качестве характерной особенности обязательно указывали остроносую форму бронекорпуса, улучшаюшую пулестойкость“ (Коломиец, 2010, стр. 192).

წყაროები მიუთითებენ (Куминов, 2006, стр. 268), რომ ვლადიმერ მღებრიშვილს ჯავშნოსან ავტომობილებზე მუშაობის გარდა, მნიშვნელოვანი წვლილი ჰქონდა შეტანილი საშაშხანე და ჯავშანსაწინააღმდეგო ყუმბარების შექმნის საქმეში. სხვა კონსტრუქტორებთან ერთად შექმნილი ეს პროდუქტებიც, ცხადია, აქტიურად გამოიყენებოდა პირველ მსოფლიო ომში.

„Многое было сделано работниками оборонных предприятий, учёными, инжинерами, конструкторами. В создании ружейных гранат участвовали полковник М.М. Зеленский, штабс-капитан Мгебров, изобретатели Карнаухов, Сегаль и Павловский“ (Фортунатов, 2014, стр. 12).

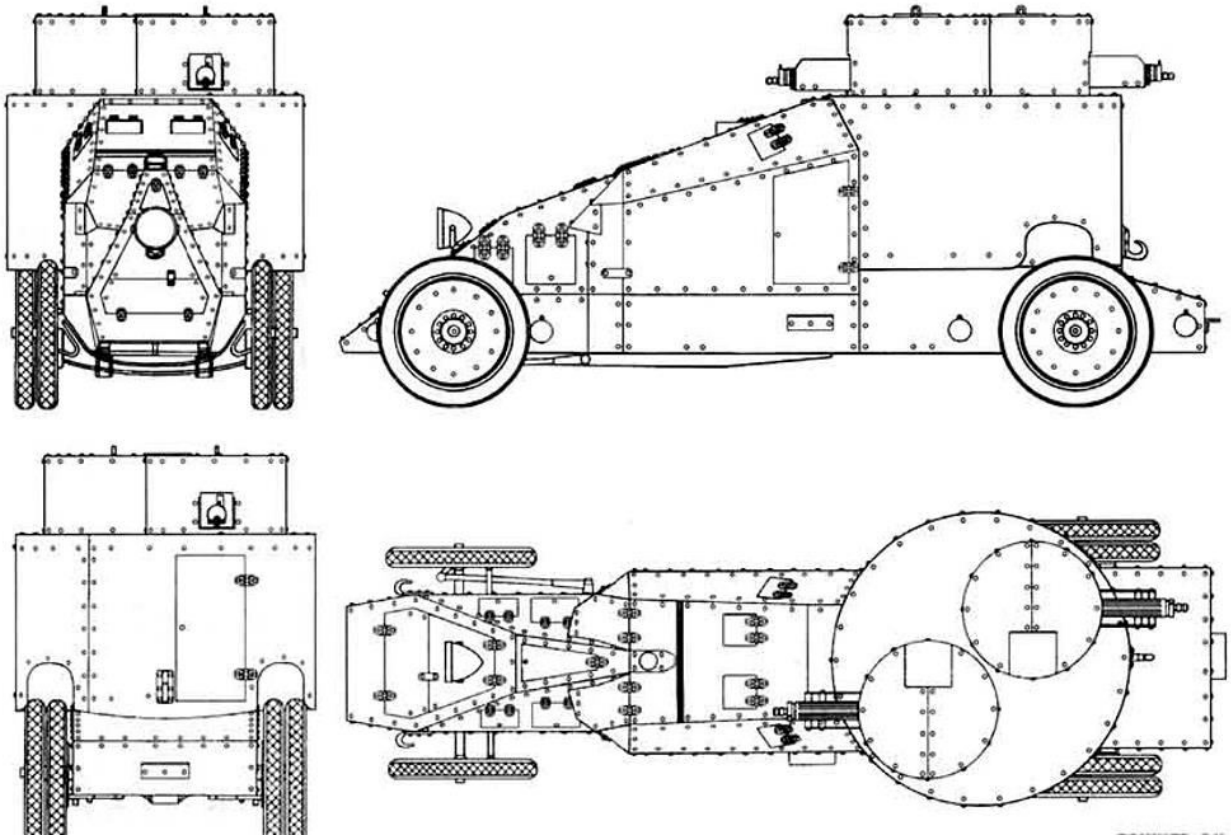

ორ კოშკურიანი ჯავშანმანქანა „მღებროვი-რენოს“ სქემა 1915 წ.

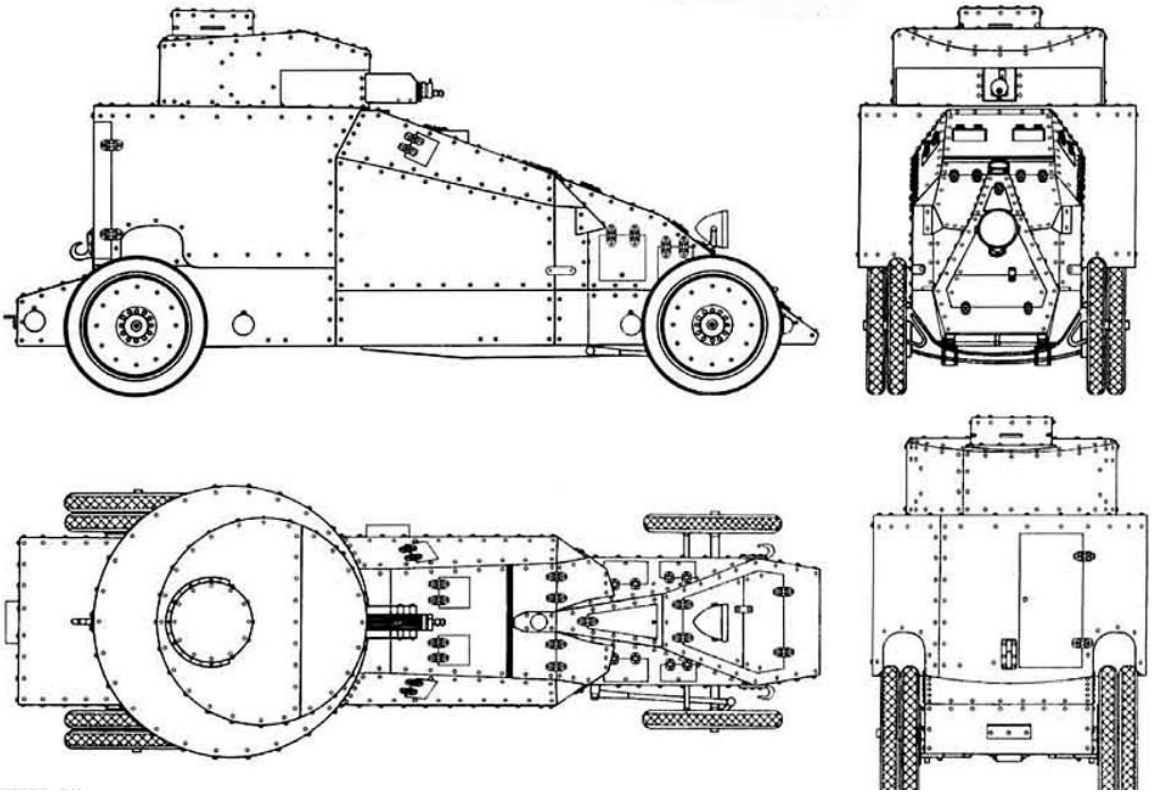

ერთ კოშკურიანი ჯავშანმანქანა „მღებროვი-რენოს“ სქემა 1915 წ.

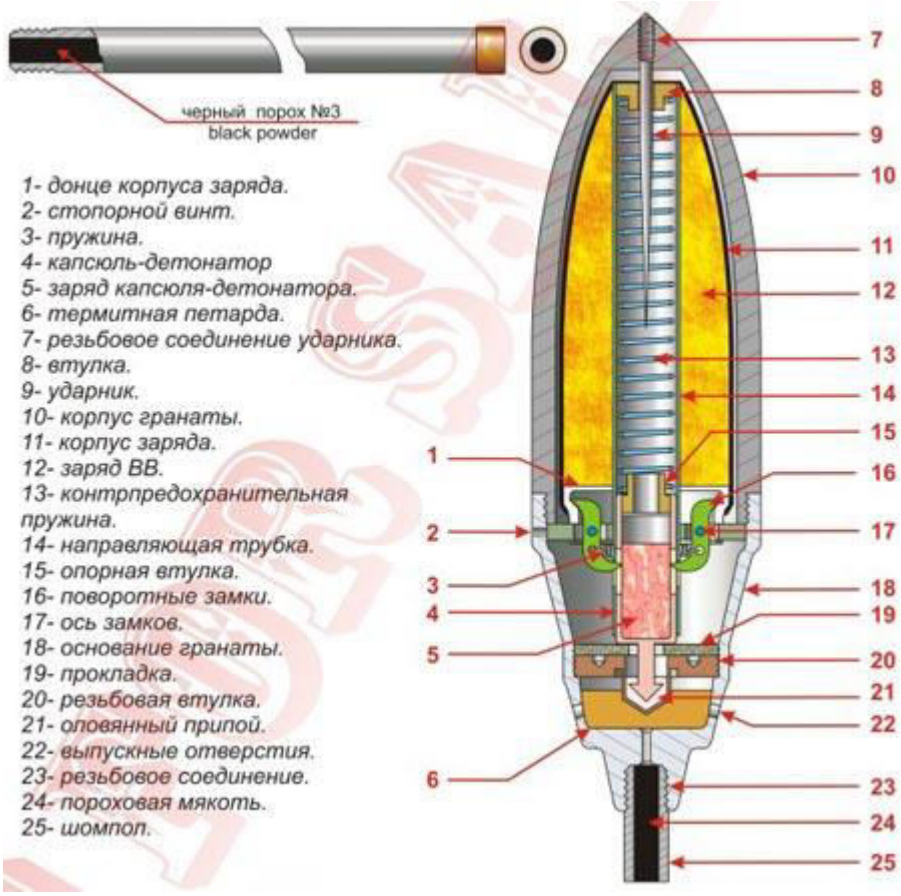

ვ. მღებრიშვილის ყუმბარის შემადგენლობა

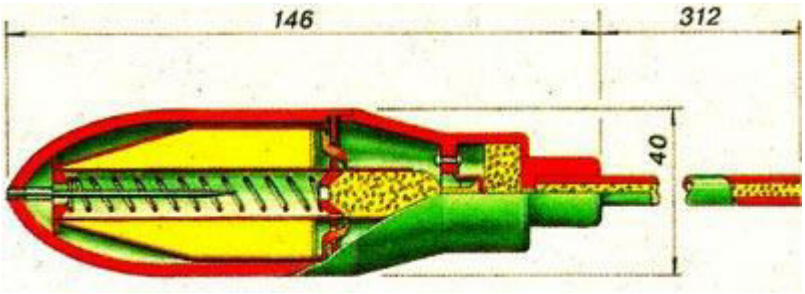

ვ. მღებრიშვილის საშაშხანე ყუმბარა

სამწუხაროდ, ხანმოკლე და ტრაგიკული აღმოჩნდა ახალგაზრდა ოფიცრის ბედი. 1915 წლის აგვისტოს ერთ-ერთ შეტაკებაში, როდესაც რიჟსკის ფეხოსანთა პოლკი შეტევაზე გადადიოდა გერმანელებთან ბრძოლაში, ვლადიმერი მონაწილეობდა ინტენსიურ საბრძოლო მოქმედებებში და თავისივე შექმნილი ყუმბარებით იგერიებდა მტერს. ქვეითთა პოლკის მეთაურის ბრძოლის ველზე დაცემის შემდეგ, მან უსწრაფესად მოახდინა რეაგირება, საკუთარ თავზე აიღო მეთაურობა და შეტევა განახორციელა მტრის პოზიციებზე. მოწინააღმდეგის სტრატეგიული ობიექტების აღების მიუხედავად მოვლენები ტრაგიკულად განვითარდა. ვლადიმერ მღებრიშვილი მძიმედ დაიჭრა ბარძაყის არეში.

საოპერაციო მაგიდაზე დაკარგული ფეხის და ექიმების მრავლობითი გაფრთხილებების მიუხედავად უარი განაცხადა მკურნალობის დაწყებაზე მანამდე, ვიდრე წერილობით პატაკს დაწერდნენ მისივე კარნახით. „თუ ყველა წუთი ძვირფასია, მით უფრო არის საფუძველი ვიჩქაროთ წერა“ - განაცხადა მან და არაადამიანური ტკივილების მოთმენით და სისხლის მოწამვლის საფრთხის მიუხედავად მხოლოდ დასრულებულ წერილობით დოკუმენტზე ხელის მოწერის შემდეგ მისცა ექიმებს საკუთარი საქმის კეთების შესაძლებლობა, თუმცა, უკვე დაგვიანებული აღმოჩნდა. მისთვის მოვალეობა ყველაფერზე მაღლა იდგა. გარდაიცვალა 29 წლის ასაკში.

რამდენიმე თვის შემდეგ, 1915 წლის 6 ოქტომბერს იმპერატორმა მიიღო გადაწყვეტილება ვლადიმერ მღებრიშვილის (Мгебров - ასეა დოკუმენტში) წმ. გიორგის მეოთხე ხარისხის ორდენით დაჯილდოების შესახებ (გარდაცვალების შემდეგ).

ახალგაზრდა ოფიცრის გმირობამ სხვა დროსაც მიიქცია იმპერატორის ყურადღება: „Государ Император осеню 1915 г. в Ставке при представлении Начальника Военно-Автомобильной Школы соизволил обратить внимание на подвиг Штабс-Капитана Мгеброва в следуюшем выражении: „Подвигом Штабс-Капитана Мгеброва Военно-Автомобильная Школа должна гордится“ и тут же милостиво осведомил, как будет в Школе увековечена память героя“ (Летопись войны 1914-1916 гг., 1916, стр. 19).

ამიტომ, გასაკვირი არ არის, რომ ნიჭიერ ახალგაზრდას გარდაცვალებამდე ორიოდე წლით ადრე დაეკისრა საკმაოდ მძიმე, საპასუხისმგებლო და სახიფათო მისია - სამხედრო ავტომობილების პირველი სერიების გამოცდა სპარსეთში. დავალება ბრწყინვალედ შესრულდა. მოგზაურობა სატვირთო ავტომობილებით, ურთულეს გზებზე, სპარსეთის უზარმაზარ უღელტეხილებსა და ძნელად სავალ ქვიშიან დაბლობებზე, მიუხედავად საკუთარი სიცოცხლის დიდი რისკის ქვეშ დაყენებისა, წარმატებით დასრულდა.

ამის შემდეგ, ის, გაათმაგებული ძალებით და ენერგიით აგრძელებს მუშაობას საავტომობილო ტექნოლოგიების განვითარებაზე, ტყვიაგაუმტარი მინის შექმნაზე, სპეციალური ჯავშანტექნიკის სისტემებზე და ა. შ. ყოველივე ეს უზარმაზარ და ფასდაუდებელ დახმარებას უწევდა იმპერიის შეიარაღებულ ძალებს.

აი როგორ წერდნენ მის შესახებ: „Среди имен погибших в этой войне не пройдет незамеченным имя убитого в бою 22 августа штабс-капитана В.А. Мгеброва. Так многое сплелось в узле этой смерти, в гибели этой молодой жизни: талантливость изобретателя, чуткая, открытая высоким очарованиям искусства душа, блистательная воинская доблесть, - и против этого всего холодная жестокость врага: В.А. Мгебров ранен разрывною пулею в бедро (рана, по-видимому, не была бы смертельна, если бы не разрывная пуля), и умер на операционном столе.

Роковое и торжественное совпадение: отец его, генерал-лейтенант Мгебров, случайно был в том городе, куда привезли с поля битвы его раненого сына. Под диктовку сына генерал Мгебров записал предсмертный рапорт начальнику штаба армии, рапорт, напечатанный в одной газете с пропусками, очевидно, названий местностей и войсковых частей. Умирая, он жил героическими переживаниями битвы; служебный долг заставил его диктовать этот

рапорт с точными сведениями о деле, и оканчивается рапорт словами: „о дальнейшем течении боя мне ничего не известно“. Остроумный изобретатель, В.А. Мгебров в течение последнего года сделал несколько чрезвычайно важных для войны технических изобретений. Его ближайшее начальство дорожило его техническими знаниями и изобретательностью, ему трудно было добиться разрешения отправиться на передовые позиции. Отважный и настойчивый, он преодолел все препятствия, получил в свое командование 2 роту одного из доблестных полков, и храбро повел ее в атаку. Он упал, раненный пулею на расстоянии 15 шагов,- как будто бы для того только и попал в ряды передовых бойцов, чтобы в высоком жертвенном порыве принести тебе, Россия, дар безмерный, пламенно-горящую, прекрасную, талантливую жизнь.

Жестокий враг, жаждущий смерти храбрых, дал ему смерть изысканно-мучительную, изорвавши его тело, раздробивши его кости. Но дух отважного воина не трепещет перед злобою жестоких. Хотя бы и горшие страдания готовили враги доблести наших воинов, герои, подобные штабс-капитану В.А. Мгеброву, будут вновь и вновь возникать в рядах нашей армии. Покойному же В.А. Мгеброву воздадим дань скорби и восторга, и да будет ему легка принявшая его земля родная, и да будет имени его слава и вечная память“ (Сологуб, б.д., стр. 68).

ტრაგიკულად დაღუპული მებრძოლის მიმართ განწყობა ერთგვაროვანი გახლდათ. ოფიცრის გმირული ქმედებით აღფრთოვანებული თანამებრძოლები, მეგობრები და უბრალო მოქალაქეები პატივს მიაგებდნენ დაღუპულის სულს. მის დაქვემდებარებაში მყოფი ჯარისკაცების დამოკიდებულება მეთაურის მიმართ ნათლად გამოვლინდა ერთ-ერთი სამხედრო-სარემონტო სახელოსნოს შემადგენლობის დეპეშაში, რომელიც გაიგზავნა გარდაცვლილის ოჯახში, მისი მამის გენერალ-ლეიტენანტ აბესალომ მღებრიშვილის მისამართით. დეპეშაში ნათქვამი იყო, რომ შემადგენლობის ხელმძღვანელობა და ქვედა ჩინები უთანაგრძნობდნენ მის აღმატებულებას იმ დანაკარგის და ტკივილის გამო, რაც მას და სამშობლოს მიადგა ვლადიმერის გარდაცვალების გამო. ახალგაზრდა ოფიცრის სახით ქვეყანას დააკლდა არა მხოლოდ იშვიათი სულის ხელმძღვანელი, არამედ ლიდერი ფართო ხედვით და ამოუწურავი შემოქმედებითი მარაგით.

დეპეშა იუწყებოდა: „ჩვენ ვამაყობთ, თქვენო აღმატებულებავ, ჩვენი ყოფილი მეთაურით და ამიტომ თქვენი მწუხარება ჩვენთვის ახლობელი და მძიმეა. ჩვენ მხურვალე ლოცვებს ვუგზავნით ღმერთს გმირის სულის დასამშვიდებლად“ (Летопись войны 1914-1916 гг., 1916, стр. 23).

შტაბს-კაპიტან ვლადიმერ მღებრიშვილის (Мгебров - ასეა დოკუმენტში) გარდაცვალების ფაქტის შესახებ იუწყება რამდენიმე დოკუმენტი, რომლებიც დაცულია რუსეთის სახელმწიფო სამხედრო-ისტორიულ არქივში. (Российский Государственный Военно-исторический архив, Фонд: Картотека Бюро учёта потер в Первой мировой войне (офицеров и солдат), Ящик: 7384-М, Фонд: №16196; Российский Государственный Военно-исторический архив, Фонд: Картотека Бюро учёта потер в Первой мировой войне (офицеров и солдат), Шкаф: без номера, Яшик: 7488-М, стр. 373).

დასკვნა. ვ. მღებრიშვილის მოღვაწეობას განსაკუთრებულ ზოლად გასდევს საინჟინრო-გამომგონებლური ხაზის ისეთი წარმატებული პროექტები, როგორებიც გახლდათ ჯავშნოსანი საბრძოლო მანქანების შექმნა იმპერიის არმიისთვის. ეს ავტომობილები აქტიურად გამოიყენებოდა სხვადასხვა ტიპის საბრძოლო მოქმედებების დროს, მათ შორის პირველ მსოფლიო ომში.

წყაროები მიუთითებენ, რომ ვლადიმერ მღებრიშვილს ჯავშნოსან ავტომობილებზე მუშაობის გარდა, მნიშვნელოვანი წვლილი ჰქონდა შეტანილი საშაშხანე და

ჯავშანსაწინააღმდეგო ყუმბარების შექმნის საქმეში. სხვა კონსტრუქტორებთან ერთად შექმნილი ეს პროდუქტებიც, ცხადია, აქტიურად გამოიყენებოდა პირველ მსოფლიო ომში.

სამწუხაროდ, ხანმოკლე და ტრაგიკული აღმოჩნდა ახალგაზრდა ოფიცრის ბედი. 1915 წლის აგვისტოს ერთ-ერთ შეტაკებაში, როდესაც რიჟსკის ფეხოსანთა პოლკი შეტევაზე გადადიოდა გერმანელებთან ბრძოლაში, ვლადიმერი მონაწილეობდა ინტენსიურ საბრძოლო მოქმედებებში და მძიმედ დაიჭრა.

საოპერაციო მაგიდაზე უარი განაცხადა მკურნალობის დაწყებაზე მანამდე, ვიდრე წერილობით პატაკს დაწერდნენ მისივე კარნახით და არაადამიანური ტკივილების მოთმენით და სისხლის მოწამვლის საფრთხის მიუხედავად მხოლოდ დასრულებულ წერილობით დოკუმენტზე ხელის მოწერის შემდეგ მისცა ექიმებს საკუთარი საქმის კეთების შესაძლებლობა, თუმცა, უკვე დაგვიანებული აღმოჩნდა.

მისი დაკარგვით რუსეთის იმპერიის შეიარაღებულმა ძალებმა დიდი დანაკლისი განიცადა.

გამოყენებული ლიტერატურა

Барятинский, М. (2014). Переодетые в сталь, Генерал Брусилов был одним из первых, кто оценил возможности бронированных разведывательных машин. *Военно-промышленный курьер.* №34.

Броневые автомобили. (1915). Унтер-офицер. №97.

Изонов, В. В. (2014). Некоторые аспекты деятельности офицерских школ русской армии в годы Первой мировой войны. *Первая мировая война в истории Российской нации, сборник научых статей международной научно-практической конференции, посвяшенной 100-летию начала Первой мировой войны.* Пенза.

Коломиец, М. В. (2010). *Броня Русской армии (Бронеавтомобили и бронепоезда в Первой мировой войне).* Москва.

Куминов, И. Я. (2006). *Характерные особенности применения оружия и боевой техники в ходе Первой мировой войны//Последняя война Российской империи.* Москва.

Летопись войны 1914-1916 гг. (1916). Выпуск I. Серия I-я. Изданіе Георгіевскаго Комитета, Петроград. Государственная Типографія.

Лосик, А. В., & Щерба, А. Н. (2014). Военно-технический прогресс России в годы Первой мировой войны. *Первая мировая война и проблемы российского обшества. Материалы международной научной конференции 20-21 ноября 2014 г.*, Санкт-Петербург.

Попова, Н. С. (Ред.). (1995). *Без тайн и секретов, Очерк 60-летней истории танкового бюро Кировского завода Санкт-Петербурга.* СПБ.

Российский Государственный Военно-исторический архив. Фонд: Печатные издания, Дело: Высочайшие приказы/ офицерские чины/ за март месяц 1915 года, Док: Его Императорское Величество, в присутствии своём в Царском селе, марта 22-го дня 1915 года, соизволил отдать следующий приказ, Автор: Его Императорское Величество, 1915-03-22, стр. 81.

Российский Государственный Военно-исторический архив. Фонд: Печатные издания, Дело: Высочайшие приказы/ офицерские чины/ за апрель месяц 1915 года, Док: Его Императорское Величество, в присутствии своём в Царском селе, апреля 25-го дня 1915 года, соизволил отдать следующий приказ, Автор: Его Императорское Величество, 1915-04-25, стр. 22.

Российский Государственный Военно-исторический архив. Фонд: №2003 (Штаб Верховного главнокомандуюшего, Опись №2 (Управление дежурного генерала), дело: О

награждении орденами Святого Георгия и Георгиевским оружием (О награждении и производстве чинов действуюшей армии и партизанских отрядов / доклады, рапорты, переписка), Док: переписка о награждении за период 17.07.1915-21.12.1915 гг., 1915-07-17, стр. 87.

Российский Государственный Военно-исторический архив. Фонд: Печатные издания, Дело: Высочайшие приказы за сентябрь и октябр 1915 года, Док: Его Императорское Величество, в присутствии своём в Волочиске, октября 13-го дня 1915 года, соизволил отдать следующий приказ, Автор: Его Императорское Величество, 1915-10-13, стр. 7.

Российский Государственный Военно-исторический архив. Фонд: Картотека Бюро учёта потер в Первой мировой войне (офицеров и солдат), Ящик: 7384-М; Фонд: №16196, Особое делопроизводство по сбору и регистрации сведений о выбывших за смертю или за ранами, а также пропавших безвести воинских чинах, действуюших против неприятельских армий (1914-1918). Опись №1, Именные списки потер солдат и офицеров 1 мировой войны 1914-1918 гг. (По полкам и бригадам), Дело: Именной список потерь генералов, штаб и обер-офицеров, Док. №205, Именной список потерь 205, 1915-09-18.

Российский Государственный Военно-исторический архив. Фонд: Картотека Бюро учёта потер в Первой мировой войне (офицеров и солдат), Шкаф: без номера, Яшик: 7488-М, Тип документа: Карточка на прибывших (высшие чины), стр. 373.

Сологуб, Ф. (б.д.). Статьи и очерки 1914-1918 гг. (В.А. Мгебров), http://ruslitwwi.ru/files/content/2411/sologub-f-stati-i-ocherki-19141918-gg-3-pdf.

Столетие Революции 1917 года в России. (2018). Научный сборник, Часть I. Москва.

Фортунатов, В.В. (2014). Дискуссионные проблемы истории Первой мировой войны. *Первая мировая война и проблемы российского обшества (Материалы международной научной конференции 20-21 ноября 2014 г.*, Санкт-Петербург.

Шведов, Д. С. (2010). Автомобили Великой войны и Гражданской войны в России. *Военная история России XIX-XX веков. Материалы III международной военно-исторической конференции.* Санкт-Петербург.

REFERENCES

Barjatinskij, M. (2014). Pereodetye v stal', General Brusilov byl odnim iz pervyh, kto ocenil vozmozhnosti bronirovannyh razvedyvatel'nyh mashin [Disguised in Steel. General Brusilov was one of the first to recognize the potential of armored reconnaissance vehicles]. *Voenno-promyshlennyj kur'er [Military-Industrial Courier]*. №34.

Bronevye avtomobili [Armored Vehicles]. (1915). Unter-oficer [Non-Commissioned Officer]. №97.

Izonov, V. V. (2014). Nekotorye aspekty dejatel'nosti oficerskih shkol russkoj armii v gody Pervoj mirovoj vojny [Some Aspects of the Activities of Officer Schools of the Russian Army During World War I]. *Pervaja mirovaja vojna v istorii Rossijskoj nacii, sbornik nauchyh statej mezhdunarodnoj nauchno-prakticheskoj konferencii, posvjashennoj 100-letiju nachala Pervoj mirovoj vojny [World War I in the History of the Russian Nation, a collection of scientific articles from the international scientific-practical conference dedicated to the 100th anniversary of the beginning of World War I]*. Penza.

Kolomiec, M. V. (2010). *Bronja Russkoj armii (Broneavtomobili i bronepoezda v Pervoj mirovoj vojne) [The Armor of the Russian Army (Armored Cars and Armored Trains in World War I)]*. Moscow.

Kuminov, I. Ja. (2006). *Harakternye osobennosti primenenija oruzhija i boevoj tehniki v hode Pervoj mirovoj vojny//Poslednjaja vojna Rossijskoj imperii [Characteristic Features of the Use of Weapons and Military Equipment During World War I. The Last War of the Russian Empire]*. Moscow.

Letopis' vojny 1914-1916 gg. [Chronicle of the War of 1914-1916]. (1916). Issue I, Series I. Published by the St. George Committee. Petrograd. State Printing House.

Losik, A. V., & Shherba, A. N. (2014). Voenno-tehnicheskij progress Rossii v gody Pervoj mirovoj vojny [Military-Technical Progress of Russia During World War I]. *Pervaja mirovaja vojna i problemy rossijskogo obshestva. Materialy mezhdunarodnoj nauchnoj konferencii 20-21 nojabrja 2014 g. [World War I and the Problems of Russian Society. Proceedings of the international scientific conference, November 20-21, 2014].* Saint Petersburg.

Popova, N. S. (Ed.). (1995). *Bez tajn i sekretov, Ocherk 60-letnej istorii tankovogo bjuro Kirovskogo zavoda Sankt-Peterburga [Without Secrets and Mysteries. An Essay on the 60-Year History of the Tank Bureau of the Kirov Plant in Saint Petersburg]*. St. Petersburg.

Rossijskij Gosudarstvennyj Voenno-istoricheskij arhiv [Russian State Military-Historical Archive]. Fund: Printed Publications, Case: Supreme Orders / Officer Ranks / for March 1915, Document: His Imperial Majesty, in his presence in Tsarskoye Selo, March 22, 1915, deigned to issue the following order. Author: His Imperial Majesty, 1915-03-22, p. 81.

Rossijskij Gosudarstvennyj Voenno-istoricheskij arhiv [Russian State Military-Historical Archive]. Fund: Printed Publications, Case: Supreme Orders / Officer Ranks / for April 1915, Document: His Imperial Majesty, in his presence in Tsarskoye Selo, April 25, 1915, deigned to issue the following order. Author: His Imperial Majesty, 1915-04-25, p. 22.

Rossijskij Gosudarstvennyj Voenno-istoricheskij arhiv [Russian State Military-Historical Archive]. Fund: No. 2003 (Headquarters of the Supreme Commander-in-Chief), Inventory No. 2 (Office of the Duty General), Case: On Awarding the Orders of St. George and St. George's Weapons (On Awards and Promotions of Active Army and Partisan Detachment Ranks / Reports, Correspondence), Document: Correspondence on Awards for the Period 17.07.1915-21.12.1915. 1915-07-17, p. 87.

Rossijskij Gosudarstvennyj Voenno-istoricheskij arhiv [Russian State Military-Historical Archive]. Fund: Printed Publications, Case: Supreme Orders for September and October 1915, Document: His Imperial Majesty, in his presence in Volochisk, October 13, 1915, deigned to issue the following order. Author: His Imperial Majesty, 1915-10-13, p. 7.

Rossijskij Gosudarstvennyj Voenno-istoricheskij arhiv [Russian State Military-Historical Archive]. Fund: Card Index of the Bureau of Casualty Records in World War I (Officers and Soldiers), Box: 7384-M; Fund: No. 16196, Special Recordkeeping on the Collection and Registration of Data on Deceased, Wounded, and Missing Military Personnel Serving Against Enemy Armies (1914-1918). Inventory No. 1, Nominal Lists of Soldier and Officer Casualties of World War I 1914-1918 (by Regiments and Brigades), Case: Nominal List of General, Staff, and Senior Officer Casualties, Document No. 205, Nominal List of Casualties 205. 1915-09-18.

Rossijskij Gosudarstvennyj Voenno-istoricheskij arhiv [Russian State Military-Historical Archive]. Fund: Card Index of the Bureau of Casualty Records in World War I (Officers and Soldiers), Cabinet: No Number, Box: 7488-M, Document Type: Card for Arrivals (Senior Ranks), p. 373.

Sologub, F. (n.d.). *Stat'i i ocherki 1914-1918 gg. (V.A. Mgebrov) [Articles and Essays 1914-1918 (V. A. Mgebrov)]*, http://ruslitwwi.ru/files/content/2411/sologub-f-stati-i-ocherki-19141918-gg-3-pdf.

Stoletie Revoljucii 1917 goda v Rossii [The Centennial of the 1917 Revolution in Russia]. (2018). Scientific Collection, Part I. Moscow.

Fortunatov, V.V. (2014). Diskussionnye problemy istorii Pervoj mirovoj vojny [Controversial Issues in the History of World War I]. *Pervaja mirovaja vojna i problemy rossijskogo obshestva (Materialy mezhdunarodnoj nauchnoj konferencii 20-21 nojabrja 2014 g. [World War I and the Problems of Russian Society (Proceedings of the international scientific conference, November 20-21, 2014].* Saint Petersburg.

Shvedov, D. S. (2010). Avtomobili Velikoj vojny i Grazhdanskoj vojny v Rossii [Automobiles of the Great War and the Civil War in Russia]. *Voennaja istorija Rossii XIX-XX vekov. Materialy III mezhdunarodnoj voenno-istoricheskoj konferencii [Military History of Russia in the 19th-20th Centuries. Materials of the 3rd international military-historical conference].* Saint Petersburg.